KSZ-AZ

цанговые патроны с тяговым приводом

цанговый патрон с тяговым приводом для обработки прутков и валов

патрон открыт

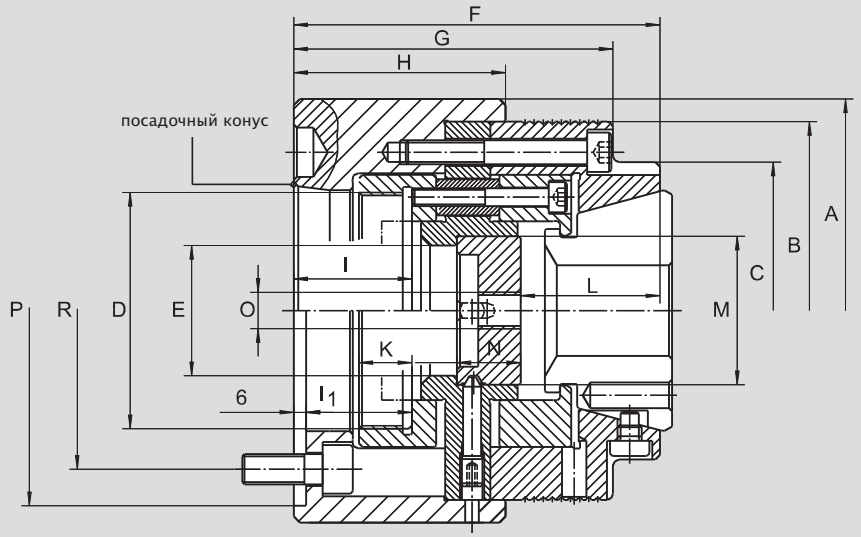

возможны изменения

SMW-AUTOBLOK тип		KSZ-AZ 42			KSZ-AZ 65			
тип крепления		Z140	A5	A6	Z170	A5	A6	A8
ид. No.		192951	192145	192146	193228	192147	192148	192149
	A	150	140	165	185	155	165	210
	B	125	125	125	145	145	145	145
	C	98	98	98	120	120	120	120
	D	M78 x 1.5	M78 x 1.5	M78 x 1.5	M78 x 1.5	M78 x 1.5	M78 x 1.5	M78 x 1.5
	E	43	43	43	66	66	66	66
	F	126	121	121	130	130	130	135
	G	110.5	105.5	105.5	111.5	111.5	111.5	116.5
	H	75	70	70	70.5	70.5	70.5	75.5
	I	-	41.5	41.5	-	41.5	41.5	46.5
	I_1	40.5	-	-	35.5	-	-	-
	K	17.5	17.5	17.5	17.5	17.5	17.5	17.5
	L	46	46	46	55	55	55	55
	M g5	49	49	49	72	72	72	72
	N	21	21	21	20.5	20.5	20.5	20.5
	O	M12	M12	M12	M12	M12	M12	M12
	P h6	140	-	-	170	-	-	-
	R	104.8 3x120° M10	-	-	133.4 6x60° M12	-	-	-
допустимая частота вращ.	об/мин	7000	7000	7000	6000	6000	6000	4000
макс. приводное усилие	daN	3500	3500	3500	4500	4500	4500	4500
макс. усилие зажима	daN	8000	8000	8000	10500	10500	10500	10500
масса без цанг	kg	7.8	7.2	8.5	18.0	12.9	15.4	20.4
приводные цилиндры	**Тип**	**VNK 102-46**	**VNK 102-46**	**VNK 102-46**	**VNK 150-67**	**VNK 150-67**	**VNK 150-67**	**VNK 150-67**
частота вращения	об/мин	8000	8000	8000	5500	5500	5500	5500

Обзор заказа

комплект поставки: патрон и крепежные болты

тип крепления \ размер	KSZ-AZ 42	KSZ-AZ 65
Z 140	192951	-
Z 170	-	193228
A 05	192145	192147
A 06	192146	192148
A 08	-	192149

Приспособление для смены цанг

приспособление \ размер	KSZ-AZ 42	KSZ-AZ 65
ручное	196842	196844
пневматическое	192151	192153